PTFE-двоен чистач A117

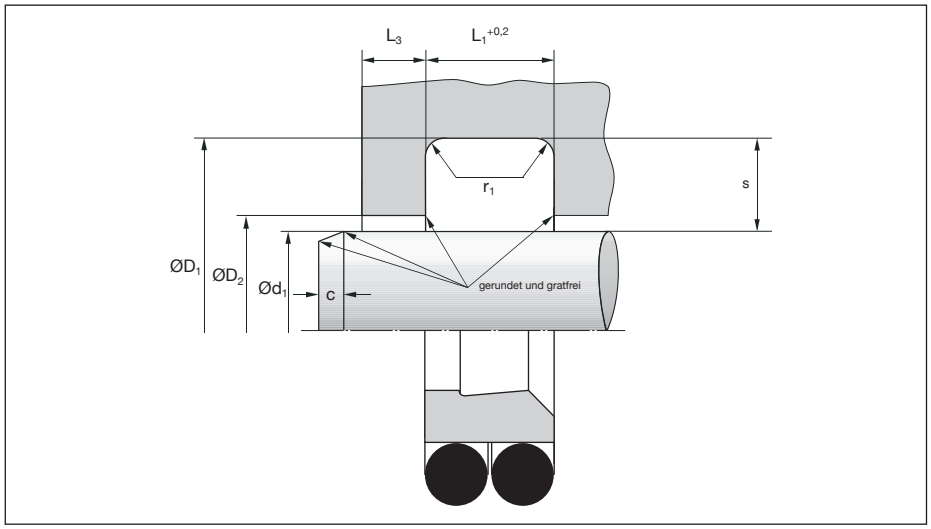

РАБОТНИ УСЛОВИЯ

v max.	5,0 m/s
Температурен обхват	-30°C до +100°C*

* За стандартна комплектовка с О-пръстен от NBR

КАНАЛ ЗА ВГРАЖДАНЕ

ТОЛЕРАНСИ НА МОНТАЖНИЯ КАНАЛ	
Ø d_1	f9
Ø D_1	H10
Ø D_2	H11
L_1	+0,2 -0

ГРАПАВОСТ			
		Ra µm	Rt µm
работни пов-ни**	Ø d_1	0,1 – 0,4	4 max.
статични пов-ни	Ø D_1 Ø D_2	1,6 max.	10 max.
челни пов-ни	L_1	3,2 max.	16 max.

** Главно зависи от прътовия уплътнител

КАНАЛНИ ФАСКИ И РАДИУСИ					
ширина	≤S	3,8	4,4	6,1	8
мин. фаска	C	3	4	6	8
дъно на канала	r_1	0,4	1,2	2	2

ПРЕДИМСТВА

- ниско триене – без Stick-Slip
- равномерен натиск от чистещия и уплътнителния кант
- лежи стабилно в канала
- кратковременно може да поеме пълното работно налягане
- сигурно действие
- различните комбинации от материали позволяват адаптиране към високи тактови честоти, както и отлично поведение при дълъг ход
- голям избор на материали и за нестандартни приложения

ОПИСАНИЕ

A117 е двоен чистач, който отстранява както външни замърсявания от пръта, така и масления филм, останал от вътрешното пространство.
Чрез радиалното напрежение от двата О-пръстена се осигурява както статичното уплътняване по дъното на канала, така и равномерният натиск по външния чистещ и вътрешния уплътнителен кант.
Чистачът A117 може за кратко да поеме цялото работно налягане, когато външният ръб L_3 е изработен достатъчно масивен.
Препоръчваме все пак да се предвиди разтоварващ отвор между уплътнителя и чистача.
При прътови уплътнители с добро възвратно действие (напр. S16 / S216 и S716-SPN) горната препоръка може да не се прилага в зависимост от работните условия.

МЕДИИ

A116 стандартно се изработва от PTFE/бронз в комбинация с О-пръстен от NBR.
Материалите на двата компонента позволяват широкото им прилагане в различни условия и медии.
За температури от -60°C до +200°C разполагаме и с други материали от нашия HSC производствен център.
Обърнете се към нашите специалисти.

PTFE-двоен чистач A117

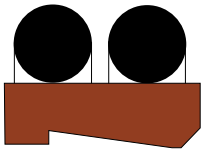

Основни размери

ОБОЗНАЧАВАНЕ
Чистач A116 – 50 x 58,8 x 6,3

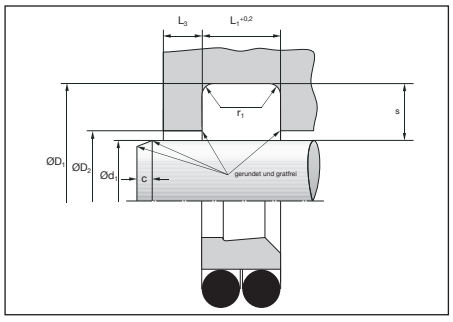

Междинни и нестандартни размери, както и големи чистачи до 600 mm в диаметър е възможно да се доставят в кратки срокове.

Ø d_1 f9	Ø D_1 H10	L_1 +0,2	Ø D_2 H11	S	О-пръстен сечение-Ø
20	27,6	4,2	21	3,8	1,78
22	29,6	4,2	23	3,8	1,78
25	32,6	4,2	26	3,8	1,78
28	35,6	4,2	29	3,8	1,78
30	37,6	4,2	31	3,8	1,78
32	39,6	4,2	33	3,8	1,78
35	42,6	4,2	36	3,8	1,78
36	43,6	4,2	37	3,8	1,78
38	45,6	4,2	39	3,8	1,78
40	48,8	6,3	41,5	4,4	2,62
42	50,8	6,3	43,5	4,4	2,62
45	53,8	6,3	46,5	4,4	2,62
50	58,8	6,3	51,5	4,4	2,62
55	63,8	6,3	56,5	4,4	2,62
56	64,8	6,3	57,5	4,4	2,62
60	68,8	6,3	61,5	4,4	2,62
63	71,8	6,3	64,5	4,4	2,62
65	73,8	6,3	66,5	4,4	2,62
70	82,2	8,1	72	6,1	3,53
75	87,2	8,1	77	6,1	3,53
80	92,2	8,1	82	6,1	3,53
85	97,2	8,1	87	6,1	3,53
90	102,2	8,1	92	6,1	3,53
95	107,2	8,1	97	6,1	3,53
100	112,2	8,1	102	6,1	3,53
105	117,2	8,1	107	6,1	3,53
110	122,2	8,1	112	6,1	3,53
115	127,2	8,1	117	6,1	3,53
120	132,2	8,1	122	6,1	3,53
125	137,2	8,1	127	6,1	3,53
130	142,2	8,1	132	6,1	3,53
135	147,2	8,1	137	6,1	3,53
140	156	11,5	142	8	5,33
150	166	11,5	152	8	5,33
160	176	11,5	162	8	5,33
180	196	11,5	182	8	5,33
200	216	11,5	202	8	5,33
220	236	11,5	222	8	5,33
250	266	11,5	252	8	5,33
280	296	11,5	282	8	5,33
300	316	11,5	302	8	5,33
320	336	11,5	322	8	5,33
360	376	11,5	362	8	5,33
400	416	11,5	402	8	5,33